# Katalóg produktov

RAMIL

youtube.ramil.sk
fb.com/ramilsro

## Predstavenie spoločnosti

RAMIL, s.r.o. je rodinná firma, ktorá na trhu pôsobila ako živnosť od 1991 – 2005. Od roku 2005 bola transformovaná na spoločnosť s ručením obmedzeným.

## Kovovýroba

Spoločnosť sa zaoberá kovovýrobou z ocele, nereze a hliníka, zváraním konštrukcií a zvarencov malej a strednej veľkosti. Zabezpečuje ohýbanie, strihanie plechov a oceľových profilov. Vyrába finálne výrobky vrátane ich drevených, plastových, gumených, alebo látkových súčastí. Externe tiež zabezpečuje povrchovú úpravu (mokré lakovanie, práškové lakovanie, galvanické a žiarové zinkovanie).

Vyvíja na objednávku aj špeciálne jednoúčelové zariadenia pre priemyselnú výrobu.
Súčasná výroba predstavuje:

- oceľové konštrukcie a zvarence
- vozíky a palety
- pracovné stoly (vrátane elektroinštalácie), regále, boxy, police, klietky
- brány, oplotenia, rebríky
- interiérové a exteriérové zábradlia, brány, oplotenia a rebríky
- dopravníkové systémy
- rôzne atypické zariadenia pre medzioperačnú prepravu do priemyselných podnikov

Hlavným ťažiskom sú zákazníci zo Slovenska – subdodávatelia automobilového priemyslu. Zabezpečuje výrobu aj pre zahraničných zákazníkov z Nemecka, Rakúska, Holandska.

## Referencie

- Leoni Slovakia, Trenčín, Ilava
- Yura Corporation, Lednické Rovne
- Eurostyle Slovakia, Bánovce nad Bebravou,
- Akebono, Trenčín,
- Hyundai Dymos, Žilina
- Gabor, Bánovce nad Bebravou

Výrobná plocha predstavuje približne 2200 m2. Má 15 zamestnancov.

**Sídlo**: Dulov 158
**Prevádzky**: Výrobná hala v areáli bývalého JRD, Dulov 406

Kontakty
**Cenové ponuky** - Rastislav Gábor (konateľ), 0903 810 886, rastislav.gabor@ramil.sk
**Vedúci výroby** – Stanislav Žaludek, 0902 198 366, stanislav.zaludek@ramil.sk

# Uzamykateľný kontajner

*model: KB1601*

**Popis produktu**

Oceľový, uzamykateľný, samonosný a demontovateľný kontajner. Skladá sa z dna na nožičkách, štyroch odnímateľných bočných stien a poklopu.

Na prednej stene sú dve petlice, ktoré je možné zabezpečiť zámkom, alebo plombou a priehľadné okienko pre vloženie popisných informácií. Po uzamknutí petlíc sa kontajner nedá rozložiť. V rozloženom stave zaberá približne tretinu výšky zloženého stavu.

**Výhody**

- stohovateľnosť - nevyužívané kontajnery je možné uskladniť umiestnením na seba v rozloženom stave

**Použitie**

Bezpečné uschovanie drahých kovov, alebo iného typu materiálu a tovaru.

**Technické parametre**

| Model | KB1601 |
|---|---|
| Rozmery (VxŠxH) | 800x600x600 mm |
| Váha | 50 kg |
| Objem | 0,2 m3 |
| Nosnosť stohu | 3 500 kg |
| Materiál | oceľ |
| Povrchová úprava | práškové lakovanie vypaľovanou farbou |

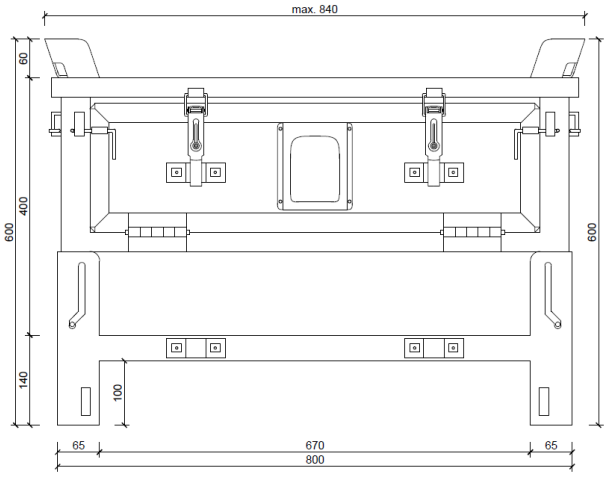

# Pracovný stôl

*model: PS1601*

**Popis produktu**
Pracovný stôl s príslušenstvom.

Varianta stola v plnej výbave (ako je na fotografii) obsahuje:

- LED osvetlenie
- otočné ESD kolieska s brzdením
- prúdový chránič
- pracovná doska MDF + ABS hrany
- výsuvná zásuvka (šuflík) s doťahom
- elektroinštalácia
- antistatické materiály

**Výhody**

- Povrchová úprava práškovým lakovaním zabezpečuje vyššiu odolnosť ako pri bežnej povrchovej farebnej úprave
- revízna správa od elektroinštalácie
- CE certifikát o zhode s európskymi technickými predpismi

**Použitie**
Pracovný stôl pre pracovníkov pri montáži súčiastok, komponentov a celkovej kompletizácii výroby v priemysle.

V prípade záujmu o stôl bez osvetlenia, je možné rampu na svetlo využiť na uchytenie dokumentácie, alebo vyrobiť stôl aj bez nej, prípadne aj bez ďalšieho príslušenstva a dosiahnuť tak zníženie ceny.

**Technické parametre**

| Model | PS1601 |
|---|---|
| Rozmery pracovnej dosky | 1 000 x 750 mm |
| Výška pracovnej dosky | 750 mm |
| Výška osvetlenia | 2 300 mm |
| Profilový materiál | 40 x 40 x 2 mm |
| Materiál | oceľ[1] |
| Povrchová úprava oceľových častí | práškové lakovanie vypaľovanou farbou[2] |

*[1] prípadne hliník, nerez, podľa požiadavky*
*[2] prípadne galvanické zinkovanie, alebo iné*

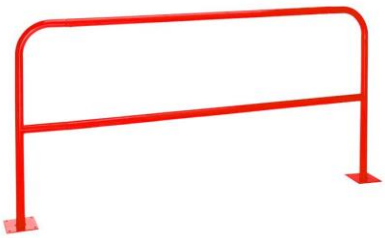

# Bezpečnostné zábradlie

*model: ZOP1701, ZOP1702, ZOP1703*

**Popis produktu**

Oceľové bezpečnostné zábradlie s uchytením do zeme. Stredná horizontálna trubka je približne vo výške kolien.

**Použitie**

Ochrana nebezpečných zón v priemyselných priestoroch. Vhodné aj do vonkajšieho prostredia.

**Technické parametre**

| Model | ZOP1701 | ZOP1702 | ZOP1703 |
|---|---|---|---|
| Šírka v mm | 1 000 | 1 500 | 2 000 |
| Váha | 8 kg | 9 kg | 12 kg |
| Priemer trubky | 42,4 mm | | |
| Hrúbka steny trubky | 2 mm | | |
| Výška spodnej trubky | 500 mm | | |
| Výška hornej trubky | 1000 mm | | |
| Materiál | oceľ[1] | | |
| Povrchová úprava | práškové lakovanie vypaľovanou farbou[2] | | |

*[1] prípadne nerez*
*[2] prípadne galvanické zinkovanie, alebo iné*

# ZÁBRADLIA, OHRADY, PRÍSTREŠKY

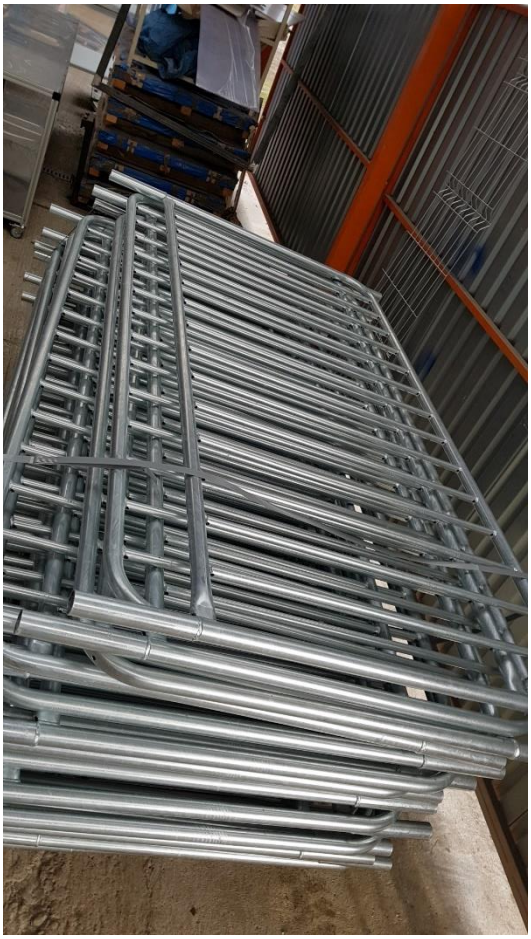

# ZÁBRADLIA, OHRADY, PRÍSTREŠKY

# Prístrešok na bicykle

*model: ZOP1701*

**Popis produktu**

Prístrešok so stojanom na 10 bicyklov. Chránený z bokov, zozadu a zvrchu proti dažďu.
Postavený je na výškovo nastaviteľných nohách pevne priskrutkovaných do zeme.
Prístrešok je možné prispôsobiť aj na úplné uzatváranie a uzamknutie, zmeniť jeho celkové rozmery, výplň stien, aj strechy.

**Použitie**

Uskladnenie bicyklov pri budovách, firmách, priestoroch a areáloch s prístupom cyklistov.

**Technické parametre**

| Model | ZOP1701 |
|---|---|
| Výška v mm | 2 200 |
| Šírka v mm | 4 500 |
| Hĺbka v mm | 2 200 |
| Rozpätie stojanov | 500 |
| Šírka pneumatiky | max 6 cm |
| Materiál | oceľ[1], lexan |
| Povrchová úprava | farebný nástrek[2] |

*[1] prípadne nerez*
*[2] prípadne galvanické zinkovanie, práškové lakovanie vypaľovanou farbou alebo iné*

# Stojan na batérie pre elektrobicykle

*model: STOJ1701*

**Popis produktu**

Stojan na štyri batérie a štyri typy nabíjačiek elektrobicyklov.

- Suché zipsy na policiach na upevnenie nabíjačiek a batérií.
- Prázdny priestor v hornej časti je určený pre umiestnenie reklamy.
- Elektrický kábel pre centrálny prívod elektriny pre nabíjačky.

El. rozvod spĺňa normy IP44 a je chránený prúdovým chráničom proti poškodeniu nabíjačiek. Súčasťou je aj revízna správa od elektrického zariadenia.
Počet poličiek na nabíjačky sa dá zmeniť podľa požiadavky.

**Použitie**

Reklamné agentúry, reštaurácie, kaviarne, spoločenské akcie a kultúrne udalosti, ktorých sa zúčastňujú aj elektrocyklisti.

Na zadné police sa umiestnia nabíjačky. Zapoja sa do elektrickej rozvodky v stojane. Káble s konektormi sa prevlečú cez otvory ku predným policiam. Cyklista položí svoju batériu z bicykla na prednú policu. Zapojí konektor do nabíjania a upevní batériu suchým zipsom proti náhodnému zhodeniu.

**Technické parametre**

| Model – údaje v mm | STOJ1701 |
|---|---|
| Výška x šírka x hĺbka | 1 500 x 450 x 500 |
| Priemer trubky | 32 |
| Hrúbka steny trubky | 2 |
| Rozmery poličky | 300 x 130 |
| Hrúbka plechu | 2 |
| Materiál | oceľ[1] |
| Povrchová úprava | práškové lakovanie vypaľovanou farbou[2] |

[1] *prípadne nerez*
[2] *prípadne galvanické zinkovanie, alebo iné*

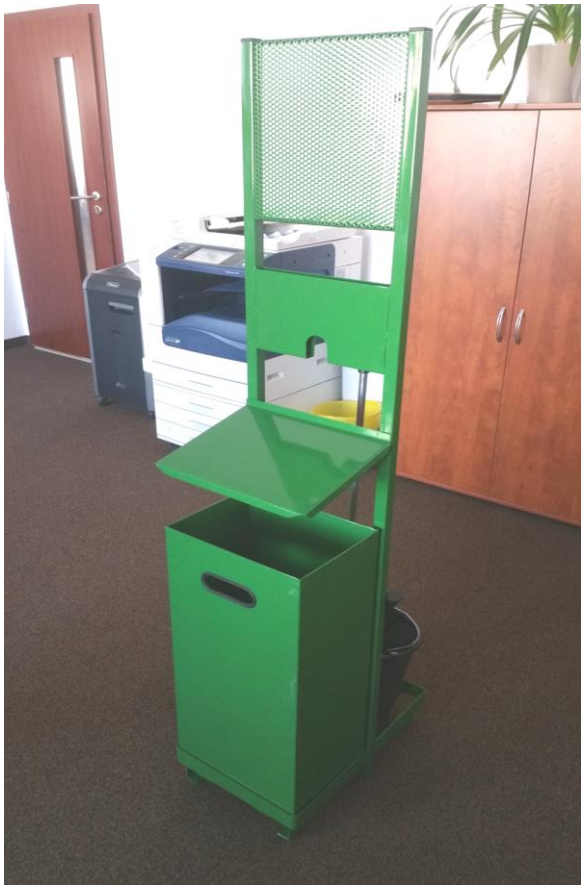

# Hygienický stojan s košom

*model: STOJ1702*

**Popis produktu**

Stojan s univerzálnou prepážkou na naplnenie jednorázovými rukavicami. V prednej časti sa nachádza plechový kôš. V zadnej časti je miesto na vedro a pomocné upratovacie náradie.
Na hornú perforovanú časť stojana je možné jednoducho umiestniť dávkovač na dezinfekčný prostriedok a dávkovač jednorázových utierok alebo servítkov.
Otvor na koši pre uchytenie rukou je po obvode ochránený gumenou obrubou.

**Použitie**

Rôzne prevádzky, výrobné priestory, čerpacie stanice, predajne.

**Technické parametre**

| Model (údaje v mm) | STOJ1702 |
|---|---|
| Rozmery stojana (v x š x h) | 1650 x 300 x 550 |
| Výška perforovanej časti | 300 |
| Rozmery koša (v x š x h) | 650 x 300 x 230 |
| Priestor pre vreckovky (v x š) | 165 x 20 |
| Materiál | oceľ[1] |
| Povrchová úprava | práškové lakovanie vypaľovanou farbou[2] |

*[1] prípadne nerez*
*[2] prípadne galvanické zinkovanie, alebo iné*

# Univerzálny vozík

*model: VOZ1501*

**Popis produktu**

Univerzálny konfigurovateľný medzioperačný vozík s brzdenými kolieskami a ojom. Police vozíka sú odnímateľné a na jeden vozík ich je možné efektívne rozmiestniť, podľa rozmerov prevážaného materiálu. Na ráme je priestor pre uloženie sprievodnej dokumentácie.

**Výhody**

- Vozíky je možné zapojiť do „vláčika“ za sebou a posúvať ich niekoľko naraz.
- Vozík je konfigurovateľný. Podľa charakteru políc ho je možné využiť na rôzne účely.
- Rúčka vozíka je odmontovateľná a dá sa presunúť na inú pozíciu

**Použitie**

Výrobné a montážne firmy.

**Technické parametre**

| Model (údaje v mm) | VOZ1501 |
|---|---|
| Rozmery vozíka bez rúčky (v x š x h) | 1320 x 1000 x 400 |
| Počet pozícií pre police | 16 |
| Materiál | oceľ[1] |
| Povrchová úprava | práškové lakovanie vypaľovanou farbou[2] |

*[1] prípadne nerez*
*[2] prípadne galvanické zinkovanie, alebo iné*

# FOTOGALÉRIA

## Vozíky, 24 kusov, Daimler-Benz, Nemecko

# FOTOGALÉRIA

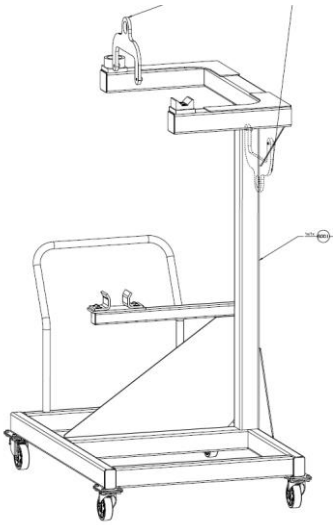

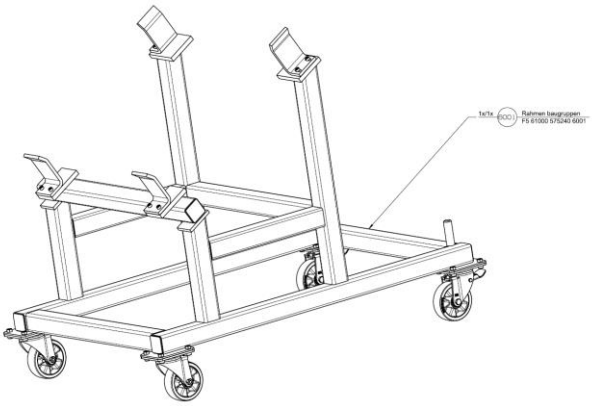


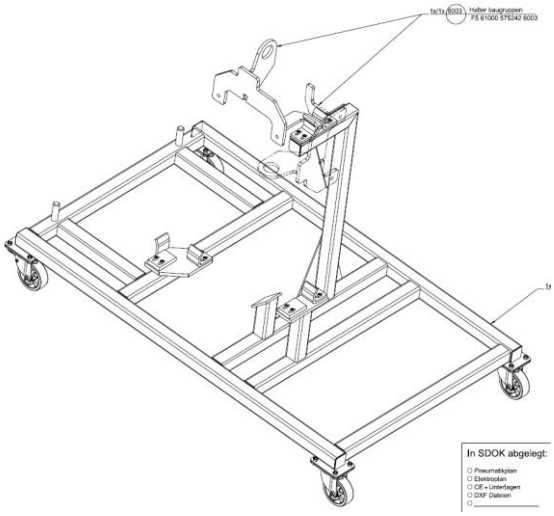


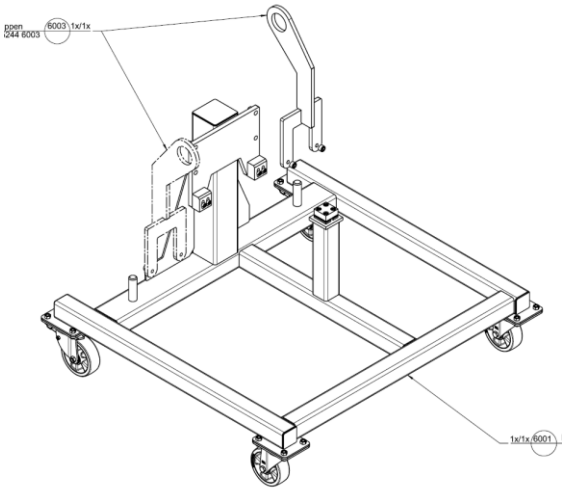


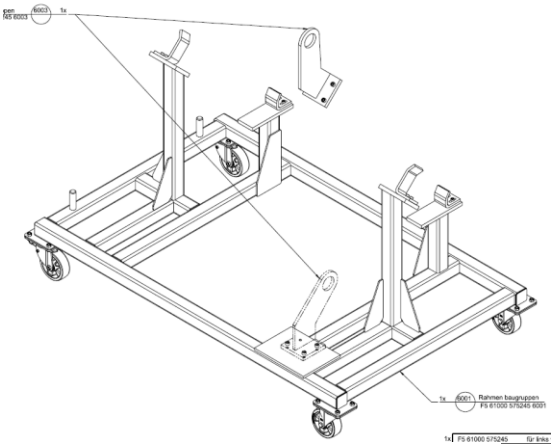


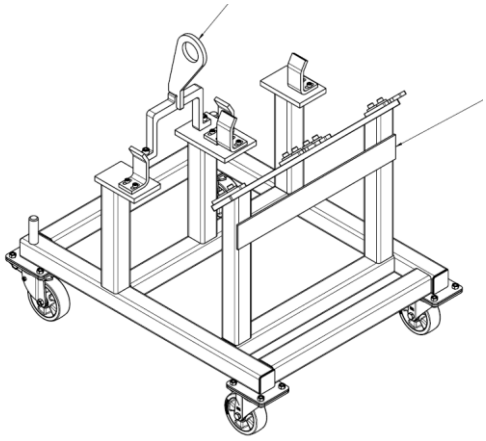

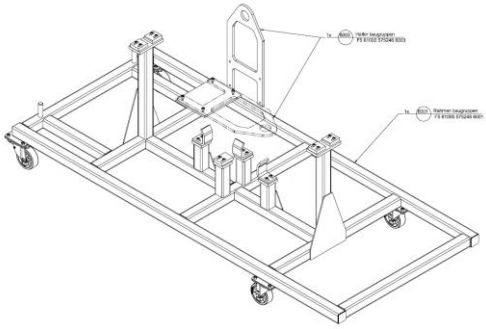


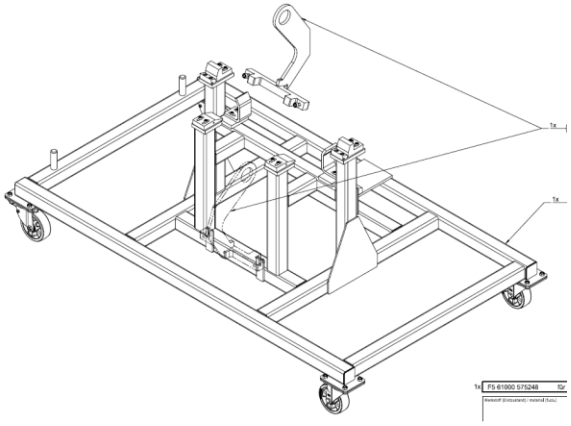

# FOTOGALÉRIA

## Stojany na sviečky pre Kolumbárium, Trenčín, 360 ks

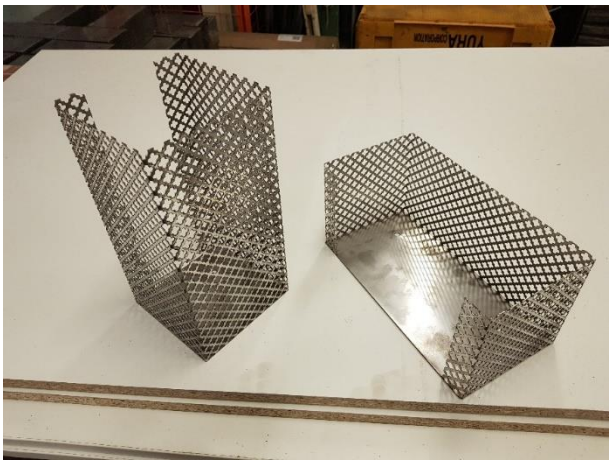

## Vozíky na topánky s navliekanými priesvitnými hadičkami proti oderu, Gabor, Bánovce nad Bebravou, 70 ks

## Špeciálny vozík

# FOTOGALÉRIA

**Montážny stôl na údržbu foriem do lisov**
**Eurostyle, Bánovce nad Bebravou**

**Vidličky na pracovné stoly pre výrobu káblových zväzkov,**
**100 000 ks a viac, Yura, Lednické Rovne**

# FOTOGALÉRIA

**Pochôdzne rošty na výrobné linky, Akebono, Trenčín**

**Vozíky na prepravky, Yura, Lednické Rovne**

**Oplotenie pracoviska, 110 m, Eurostyle, Bánovce nad Bebravou**

# FOTOGALÉRIA

## Schody so zábradlím, Hyundai Dymos, Žilina

## Nerezovo-hliníkové pracovné stoly z profilov, Akebono, Trenčín

# FOTOGALÉRIA

## Balkónové zábradlie na bytový dom, Francúzsko

## Antistatické vozíky na káble, 50 ks, Leoni, Trenčín

# FOTOGALÉRIA

## Konštrukcia na predĺženie elektromobilu, Holen/Voltia, Bratislava

## Oddychový prístrešok, Leoni, Ilava

# FOTOGALÉRIA

## Prepravné palety 30 ks

## Konštrukcia mostovej lávky, 7m dĺžka

# FOTOGALÉRIA

## Stoly na twister (zmotávanie káblov), Leoni Trenčín

## Montážne „vane“ pre kontrolu káblových zväzkov, Yura, Lednické Rovne

# FOTOGALÉRIA

## Skrine so zásuvnými dverami, Yura, Lednické Rovne

# FOTOGALÉRIA

## Výrobná linka na káblové zväzky, Yura, Lednické Rovne

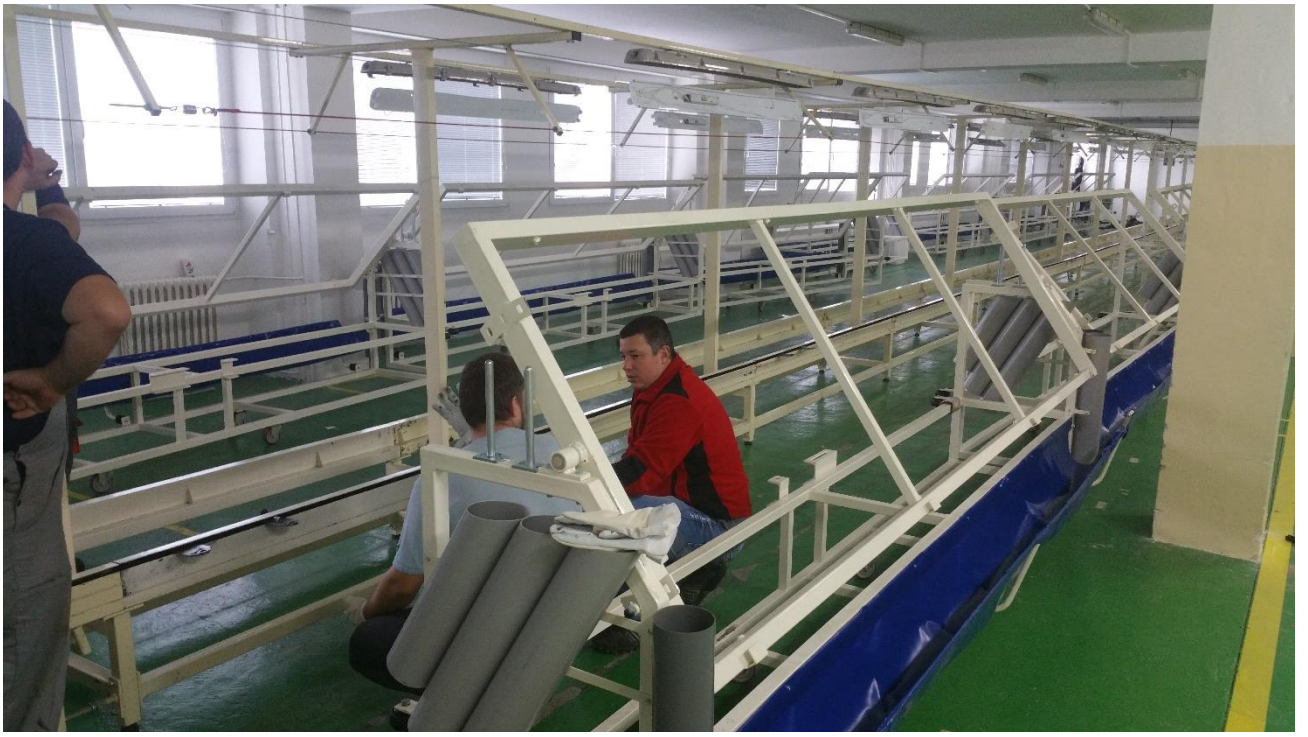

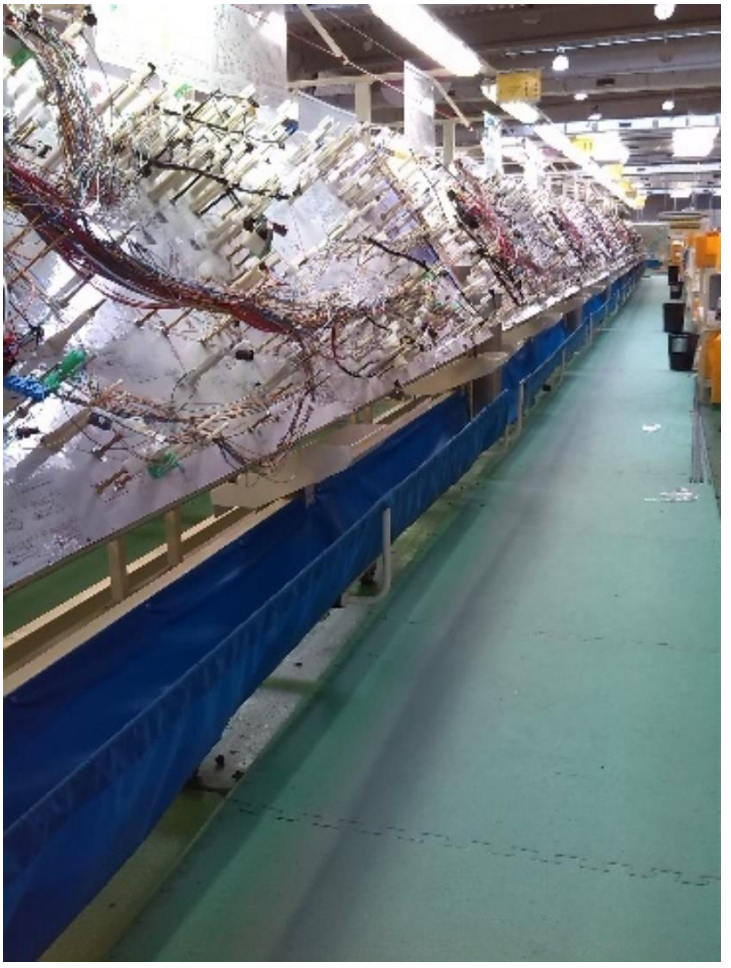

# FOTOGALÉRIA

**Prepravný vozík na montážne dosky, Yura, Lednické Rovne**

**Pracovné stoly, Yura, Lednické Rovne**

**Skrinka na plastové výlisky, Yura, Lednické Rovne**

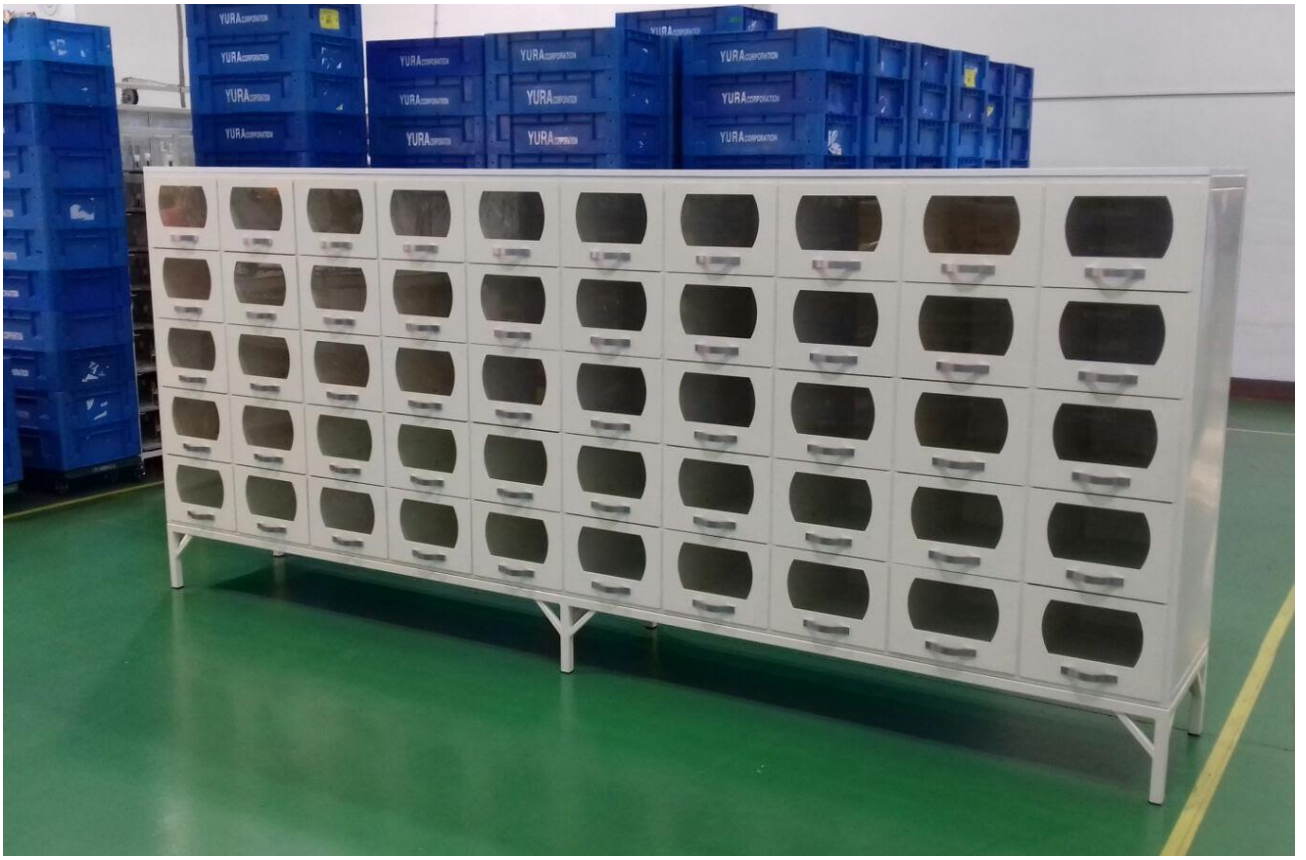

# FOTOGALÉRIA

**Zásobník na káblové vodiče, Leoni, Trenčín**

**Ochranná konštrukcia, Leoni, Trenčín**

**Montážny stôl na káblové zväzky, Leoni, Trenčín**

# FOTOGALÉRIA

## Montážne stoly na výrobu elektrokáblov, Leoni, Trenčín

## Prekrytie pracoviska z hliníkových profilov a lexanu Akebono, Trenčín

## Prepravné podvozky na plastové bedne, Yura, Lednické Rovne

# FOTOGALÉRIA

## Vozíky na automobilové komponenty, Daimler-Benz, Nemecko

# FOTOGALÉRIA

## Stojany na automobilové komponenty, Daimler-Benz, Nemecko

# POZNÁMKY

RAMIL, s.r.o.
Dulov 158, 01852
IČO: 36343021
DIČ: 2021959445
IČ DPH: SK2021959445

Prevádzka:
Dulov 406, 01852
areál bývalého JRD

E-mail: info@ramil.sk
Web: www.ramil.sk
Mobil1: +421 903 810 886
Mobil2: +421 903 618 307

# POZNÁMKY

RAMIL, s.r.o.
Dulov 158, 01852
IČO: 36343021
DIČ: 2021959445
IČ DPH: SK2021959445

Prevádzka:
Dulov 406, 01852
areál bývalého JRD

E-mail: info@ramil.sk
Web: www.ramil.sk
Mobil1: +421 903 810 886
Mobil2: +421 903 618 307